SIGOR

Menschen im
Licht

Art.-Nr.

5426401

5W Argent Downlight Modul 340lm 2800-2000K 36° dim

Unser 5W **ARGENT Einbaudownlight** ist unser Premiumprodukt im Bereich Downlights. Der Reflektor kann bis zu 50° geschwenkt werden. Durch den hohen Farbwiedergabeindex von Ra 90 ist eine nahezu tageslicht-ähnliche Farbwiedergabe garantiert.

Das Einbaudownlight besitzt die Dim-To-Warm Technologie. Es zeichnet sich durch die Absenkung der Lichtfarbe beim Dimmen von 2.800K zu 2.000K aus, wie bei einer traditionelle Glühlampe. Die Einbauleuchte ist mit der modernsten LED-Technologie ausgestattet und weißt somit eine hohe Dimmerkompatibilität auf. Die Stromversorgung erfolgt über einen integrierten Treiber. Die Konnektorbox bietet eine sehr praktische Hilfestellung in der Durchgangsverdrahtung

Besonders wichtig im Objekt: wir bieten 3 Jahre Garantie und verbürgen uns für die hochwertige Verarbeitung und Langlebigkeit.

Weitere Informationen und Garantiebedingungen finden Sie im Bereich für die Downloads.

Dimmbar

4028085542648

Nutzlichtstrom	340 lm
Leistungsaufnahme	5 W
Farbtemperatur	2800-2000 K
Lichtfarbe	Dim-to-Warm
Farbe der Lichtquellenabdeckung	klar
Farbwiedergabe Ra/CRI	90
Farbkonsistenz	6 sdcm
Ausstrahlwinkel	36 °
Schutzart	IP30
Schutzklasse	II Schutzisolation
Anwendungsbereich	Innenraum
TaMin	-10 °C
TaMax	45 °C
Lagertemperaturbereich	°C
Nennspannung	230 V
Netzfrequenz	50/60 Hz
Nennstrom	300 mA
energieverbrauchKwh1000h	5 kWh/1000h
Zündzeit	0 s
Lebensdauer	50000 h
Bemessungslebensdauer	L70/B50
Schaltzyklus	100000
garantiezeitJahreSIGOR	3 Jahre
Restlichtstrom	0

Spektrale Strahlungsverteilung im Bereich 180 - 800 nm

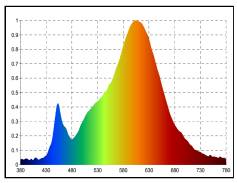

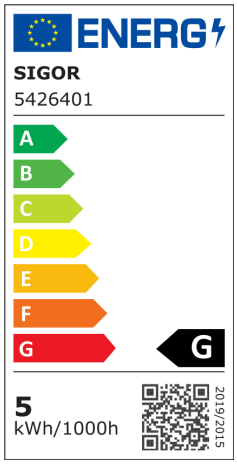

SIGOR Licht GmbH • Eichenhofer Weg 81 • Tel. +49 (0)2339 1261-0 • Fax. +49 (0)2339 1261-61 • info@sigor.de • www.sigor.de

Sparkasse Schwelm-Sprockhövel
IBAN: DE21 4525 1515 0000 0287 04
BIC: WELADED1SLM

Volksbank Bochum Witten eG
IBAN: DE94 4306 0129 0632 7514 00
BIC: GENODEM1OC

Handelsregister: HRB 19472
USt-IdNr. DE 814574569
WEEE-Reg.-Nr.: DE 45242363

Amtsgericht Wuppertal
Geschäftsführer
Michael Perterer

SIGOR Licht GmbH • Eichenhofer Weg 81 • Tel. +49 (0)2339 1261-0 • Fax. +49 (0)2339 1261-61 • info@sigor.de • www.sigor.de

Sparkasse Schwelm-Sprockhövel
IBAN: DE21 4525 1515 0000 0287 04
BIC: WELADED1SLM

Volksbank Bochum Witten eG
IBAN: DE94 4306 0129 0632 7514 00
BIC: GENODEM1OC

Handelsregister: HRB 19472
USt-IdNr. DE 814574569
WEEE-Reg.-Nr.: DE 45242363

Amtsgericht Wuppertal
Geschäftsführer
Michael Perterer

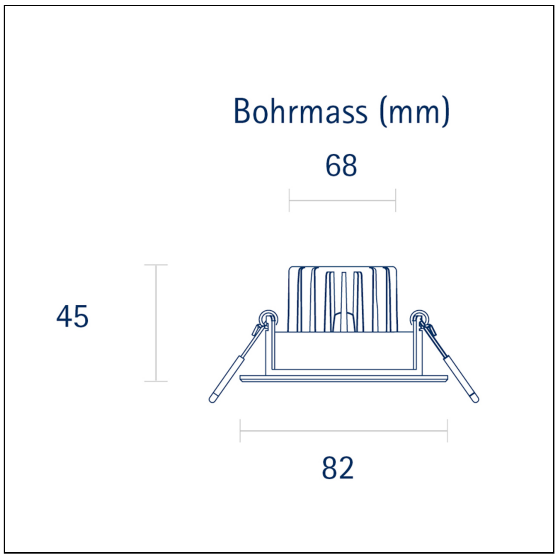

SIGOR Licht GmbH • Eichenhofer Weg 81 • Tel. +49 (0)2339 1261-0 • Fax. +49 (0)2339 1261-61 • info@sigor.de • www.sigor.de

Sparkasse Schwelm-Sprockhövel
IBAN: DE21 4525 1515 0000 0287 04
BIC: WELADED1SLM

Volksbank Bochum Witten eG
IBAN: DE94 4306 0129 0632 7514 00
BIC: GENODEM1OC

Handelsregister: HRB 19472
USt-IdNr. DE 814574569
WEEE-Reg.-Nr.: DE 45242363

Amtsgericht Wuppertal
Geschäftsführer
Michael Perterer