SIGOR

Menschen im
Licht

Art.-Nr.

**4540301**

# Akku-Tischleuchte Nudrop 3.0 292mm schneeweiß



**Sympathische Extravaganz:** Würde die Sigor Nudrop kein Licht spenden, ginge sie auch als Skulptur oder Designobjekt durch. Mit ihrer organisch geschwungenen Form und ihren sympathischen Farben setzt sie originelle Akzente in jedem Interieur. Trotz ihrer kompakten Form hat sie eine enorme Leuchtkraft, mit der sie wesentlich größere Lampen in Ihren Schatten stellt.

**Innen & Außen:** Die dimmbare Akku-Tischleuchte für den Wohn- und Außenbereich hält dank Schutzart IP54 (spritzwassergeschützt) auch Regenschauer aus.

**Wiederaufladbar:** Mit dem beiliegenden USB-Netzteil und dem 1,2 m langen Ladekabel mit magnetischem easy-connect-puk Stecker lässt sich die Akkuleuchte bequem und unkompliziert aufladen. So leuchtet sie bis zu 12 Stunden und das ganz ohne Kabel (Akku Li-Ion, 4.400 mAh).

**Einfache Bedienung:** Die Leuchte lässt sich ganz einfach und intuitiv über den Touch-Schalter ein- und ausschalten sowie dimmen. Durch ihr Eigengewicht (ca. 370 g) hat sie einen soliden Stand.

**Stimmungsvoll:** Das FlexMood-Feature bietet über den Touch-Dimmer warmweißes und blendfreies Licht in zwei Farbtemperaturen (2.700 K und 2.200 K). So verbreitet sie jederzeit die passende Lichtatmosphäre - auch als Nachttisch- oder Leselampe.

Für Verbraucher bieten wir, die Sigor Licht GmbH, 3 Jahre Garantie auf die Funktion (Akkuleistung ausgenommen).

Weitere Informationen und Garantiebedingungen finden Sie im Bereich der Downloads.

4028085454033

| | |
|---|---|
| **Nutzlichtstrom** | 170 lm |
| **Leistungsaufnahme** | 2.2 W |
| **Farbtemperatur** | 2200/2700 K |
| **Lichtfarbe** | Tunable White |
| **Farbwiedergabe Ra/CRI** | 85 |
| **Schutzart** | IP54 |
| **Schutzklasse** | III Schutzkleinspannung |
| **Anwendungsbereich** | Außenraum |
| **TaMin** | -5 °C |
| **TaMax** | 40 °C |
| **Lagertemperaturbereich** | °C |
| **Nennspannung** | 5 V |
| **Nennstrom** | 1000 mA |
| **energieverbrauchKwh1000h** | 3 kWh/1000h |
| **Zündzeit** | 1 s |
| **Lebensdauer** | 54000 h |
| **Bemessungslebensdauer** | L70/B50 |
| **garantiezeitJahreSIGOR** | 3 Jahre |

Spektrale Strahlungsverteilung im Bereich 180 - 800 nm

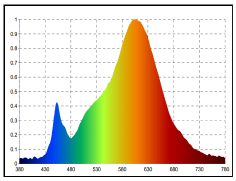



Sigor Licht GmbH

Menschen
im Licht.

**SIGOR Licht GmbH** • Eichenhofer Weg 81 • Tel. +49 (0)2339 1261-0 • Fax. +49 (0)2339 1261-61 • info@sigor.de • www.sigor.de

Sparkasse Schwelm-Sprockhövel
IBAN: DE21 4525 1515 0000 0287 04
BIC: WELADED1SLM

Volksbank Bochum Witten eG
IBAN: DE94 4306 0129 0632 7514 00
BIC: GENODEM1OC

Handelsregister: HRB 19472
USt-IdNr. DE 814574569
WEEE-Reg.-Nr.: DE 45242363

Amtsgericht Wuppertal
Geschäftsführer
Michael Perterer

SIGOR

Menschen im
Licht

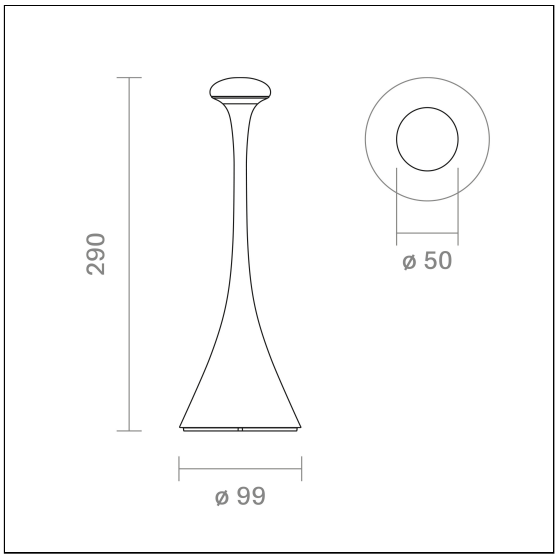


**SIGOR Licht GmbH** • Eichenhofer Weg 81 • Tel. +49 (0)2339 1261-0 • Fax. +49 (0)2339 1261-61 • info@sigor.de • www.sigor.de

Sparkasse Schwelm-Sprockhövel
IBAN: DE21 4525 1515 0000 0287 04
BIC: WELADED1SLM

Volksbank Bochum Witten eG
IBAN: DE94 4306 0129 0632 7514 00
BIC: GENODEM1OC

Handelsregister: HRB 19472
USt-IdNr. DE 814574569
WEEE-Reg.-Nr.: DE 45242363

Amtsgericht Wuppertal
Geschäftsführer
Michael Perterer