SIGOR

Menschen im
Licht

Art.-Nr.

4525301

Akku-Glasleuchte Numotion 1.0 265 mm pflaumenblau



Stilvoll & Individuell: Der hochwertige, mundgeblasene Lampenschirm der Numotion ist bei jeder Leuchte ein Einzelstück und sorgt mit seinem Retrolook im Wohnzimmer, Schlafzimmer oder Esszimmer für stimmungsvolle Lichtakzente auf dem Ess- oder Beistelltisch. So vereint die Numotion handwerkliches Können mit modernster, kabelloser LED-Technik.

Innen & Außen: Die dimmbare LED Akku-Tischleuchte für den Wohn- und Außenbereich hält dank Schutzart IP54 (spritzwassergeschützt) auch Regenschauer aus.

Wiederaufladbar: Mit dem beiliegenden USB-Netzteil und dem 1,2 m langen Ladekabel mit magnetischem easy-connect Stecker lässt sich die Akkuleuchte bequem und unkompliziert aufladen. So leuchtet sie bis zu 12 Stunden und das ganz ohne Kabel (Akku Li-Ion, 4.400 mAh).

Einfache Bedienung: Die Leuchte lässt sich ganz einfach und intuitiv über den Touch-Schalter ein- und ausschalten sowie dimmen. Durch ihr hohes Eigengewicht (□ 1 kg) hat sie einen soliden Stand.

Stimmungsvoll: Das FlexMood-Feature bietet über den Touch-Dimmer warmweißes und blendfreies Licht in zwei Farbtemperaturen (2.700 K und 2.200 K). So verbreitet sie jederzeit die passende Lichtatmosphäre - auch als Nachttisch- oder Leselampe.

Für Verbraucher bieten wir, die Sigor Licht GmbH, 3 Jahre Garantie auf die Funktion (Akkuleistung ausgenommen).

Weitere Informationen und Garantiebedingungen finden Sie Bereich für die Downloads.

4028085452534

Nutzlichtstrom	161 lm
Leistungsaufnahme	2.2 W
Farbtemperatur	2700/2200 K
Lichtfarbe	Tunable White
Ausstrahlwinkel	120 °
Schutzart	IP54
Schutzklasse	III Schutzkleinspannung
Anwendungsbereich	Außenraum
TaMin	-5 °C
TaMax	40 °C
Lagertemperaturbereich	°C
Nennspannung	5 V
Nennstrom	1000 mA
energieverbrauchKwh1000h	3 kWh/1000h
Zündzeit	0.5 s
Lebensdauer	54000 h
Bemessungslebensdauer	L70/B50
garantiezeitJahreSIGOR	3 Jahre

Spektrale Strahlungsverteilung im Bereich 180 - 800 nm

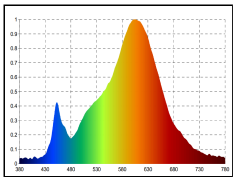

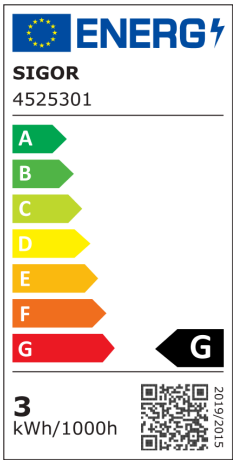



Sigor Licht GmbH

Menschen
im Licht.

SIGOR Licht GmbH • Eichenhofer Weg 81 • Tel. +49 (0)2339 1261-0 • Fax. +49 (0)2339 1261-61 • info@sigor.de • www.sigor.de

Sparkasse Schwelm-Sprockhövel
IBAN: DE21 4525 1515 0000 0287 04
BIC: WELADED1SLM

Volksbank Bochum Witten eG
IBAN: DE94 4306 0129 0632 7514 00
BIC: GENODEM1OC

Handelsregister: HRB 19472
USt-IdNr. DE 814574569
WEEE-Reg.-Nr.: DE 45242363

Amtsgericht Wuppertal
Geschäftsführer
Michael Perterer

SIGOR

Menschen im
Licht

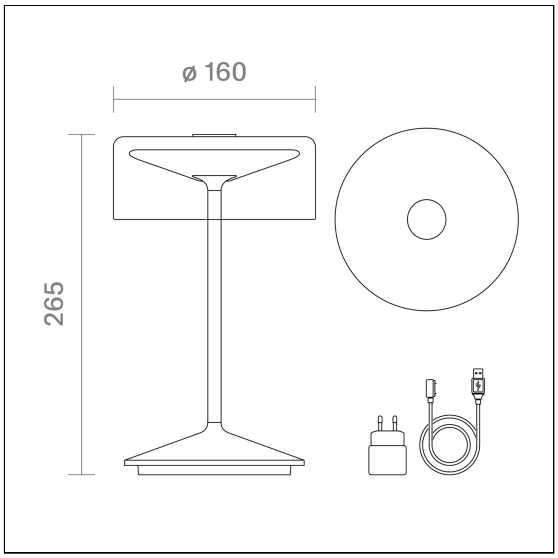

SIGOR Licht GmbH • Eichenhofer Weg 81 • Tel. +49 (0)2339 1261-0 • Fax. +49 (0)2339 1261-61 • info@sigor.de • www.sigor.de

Sparkasse Schwelm-Sprockhövel
IBAN: DE21 4525 1515 0000 0287 04
BIC: WELADED1SLM

Volksbank Bochum Witten eG
IBAN: DE94 4306 0129 0632 7514 00
BIC: GENODEM1OC

Handelsregister: HRB 19472
USt-IdNr. DE 814574569
WEEE-Reg.-Nr.: DE 45242363

Amtsgericht Wuppertal
Geschäftsführer
Michael Perterer